M 250 M x4

EL VEHICULO MULTIUSOS QUE FACILITA TU TRABAJO
THE TOOL-CARRIER THAT MAKES YOUR WORK EASIER
MULTITASK-GERÄTETRÄGER, DAS FAHRZEUG FÜR DEN HARTEN EINSATZ
LE VEHICULE MULTISERVICE QUI FACILITE TON TRAVAIL

AUSA
www.ausa.com

ISO 9001 ISO 14001

AUSA Center, S.L.
Ctra. de Vic Km 2.8
08243 Manresa
BARCELONA (ESPAÑA)
Tel.: +34 93 874 73 11
E-mail: ausa@ausa.com
www.ausa.com

AUSA Madrid Pol. Ind. Coslada - C. Marconi 15-17, 28823 Coslada - MADRID (ESPAÑA) - Tel.: +34 91 669 00 06 - E-mail: ausa.madrid@ausa.com
AUSA France Z.I. Saint Charles - Rue de Zürich, 66000 PERPIGNAN (FRANCE) - Tel: +33 (0) 4 68 54 38 97 - E-mail: ausa.france@ausa.com
AUSA Deutschland Tel.: +49 (0) 2384 9889905 - E-mail: ausa.deutschland@ausa.com
AUSA UK Tel.: +44 (0) 7970639988 - E-mail: ausa.uk@ausa.com
AUSA Brasil Avenida Belizario Ramos 2276 - Lages - SC, 88506-000 (BRASIL) - Tel.: +55 11 9 8786 6014 - E-mail: ausa.brasil@ausa.com
AUSA México Calzada Vallejo 725 Del. Gustavo A. Madero - 07750 México D.F. (MÉXICO) - Tel.: +52 (55) 21669276 - E-mail: ausa.mexico@ausa.com
AUSA U.S. CORP. Tel.: +1 (917) 328 0770 - E-mail: ausa.us@ausa.com
AUSA Beijing Rep. Office Room 403, Moma Building, N.199 - Chaoyang bei road, Chaoyang District - 100026 BEIJING (CHINA)
Tel.: +86 10 8598 7386 - E-mail: ausa.china@ausa.com

M 250 M

AUSA

www.ausa.com

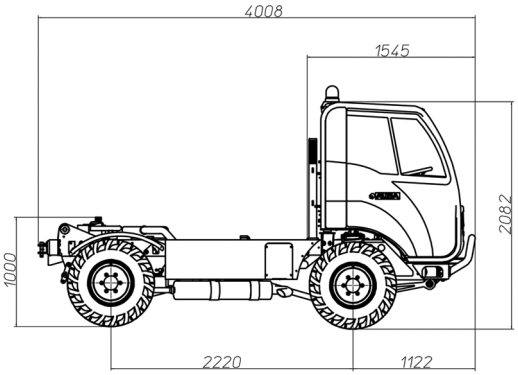

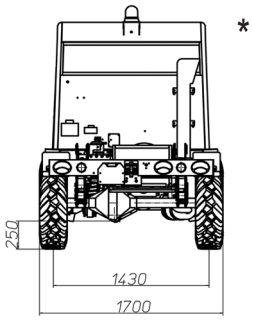

SPECIFICITES TECHNIQUES

Capacité de charge (Kg)		2500	**Déclivité maximale (à pleine charge)**		35%
Capacité de la benne (l)	**A ras bord**	1500	**Freins**		Pompe hydraulique assistée Avant à disques autoventilés et arrière à tambour (avec frein de parking)
	En dôme	2000			
Moteur	**Marque**	ISUZU			
	Modèle	4LE2	**Direction**		Hydraulique par orbitrol
	Puissance (Kw-Cv)	37.5 / 51 (2700 rpm)	**Suspension**		Suspension av par ressorts et amortisseurs. Suspension ar par lames et amortisseurs.
	Nº de cylindres	4			
	Refroidissement	Liquide de refroidissement			
Capacité réservoir (l)	**Carburant**	Diesel	**Angles**	**Angle d'attaque**	32º (sans porte-outils)
Carburant		50		**Angle de sortie**	62º
Transmission		Mécanique à 5 vitesses avant et 1 arrière	**Poids (Kg) ***	**Poids à vide**	2540
				Poids total chargé	5190
	Vitesse (Km/h)	40		**Par essieu**	2350 (essieu avant), 2900 (essieu arrière)
	Traction	4x4 permanente avec différentiel central de type COMPEN	**Débit hydraulique**		Pompe direction 18 l/min. Pompe auxiliaire 34 l/min.

EQUIPEMENT DE SERIE

Cabine fermée avec chauffage	Portes avec visibilité panoramique	Gyrophare	Roues tout-terrain

TRANSPORT

Benne de transport	Benne normale. Dimensions : 1.600 x 2.640 x 300 mm (largeur x longueur x hauteur)
	Benne normale courte. Dimensions : 1.850 x 2200 x 300 mm (largeur x longueur x hauteur)
	Capacidé de charge de 2.500 Kg.
Remorque	750 Kg sans freins; 1500 Kg avec freins
Trilatérale	Trilatérale normale: Dimensions: 1.700 x 2.600 x 400 mm (largeur x longueur x hauteur)
	Trilatérale normale courte: 1.850 x 2.200 x 400 mm (largeur x longueur x hauteur)
	Angles de déchargement dans les 3 sens jusqu'à 46º et capacité de charge de 2500 Kg
Porte-conteneurs	Dimensions maxi. de charge à transporter: 1.220 x 2.400 mm (largeur x longueur) et capacité de charge de 2.500 Kg (Distance entre les bras: 1.360 mm)

PACKS

PACK APPUI

Grue ATLAS-TEREX avec capacité maxi. de 700 Kg. jusqu'à 6 mètres.

EN OPTION : Panier porte-personne avec commandes à distance

PLATAFORME MOVEX

Hauteur de travail : 15 mètres

Rotation de la structure : 360º

Nº de stabilisateurs : 4

Poids total équipement MOVEX : 1615 Kg

AUSA se réserve le droit de modifier toute caractéristique sans avis préalable.

* Les données de charge ou dimensión peuvent varier selon l'accessoire en option.